List	Popis
1	Titulní list
2	Napájecí přívod
3	Napájení čerpadla
4	Napájení čerpadla
5	Napájení MaR
6	eBCON1 - eBM-D800/1 1.1
7	eBCON1 - eBM-440/1 1.2
8	eBCON1 - eBM-404/1 2.1
9	eBCON1 - eBM-404/2 1.4
10	eBCON1 - eBM-404/3 2.1
11	eBCON1 - eBM-404/4 2.2
12	Signalizace
13	Topologie
14	Topologie MP-BUS
15	Topologie MP-BUS
16	Provedení rozvaděče

	Revize	Datum	Jméno
04			
03			
02			
01			

Revize:	Datum:	Jméno:	Vypracoval:	Rozvaděč:		Zak.číslo:	Zakázka:	Výkres číslo:	List:
01			DOHNAL R.	08DC1S13	Synett, s.r.o. Tuřanka 1222/115 627 00 Brno	50201008	UKB–Výměna zdrojů vytápění a chlazení, A8	UKB–1–DSP–D –304–13–005.33	1
02			Datum:			Popis: Titulní list			Listů:
03			16.09.2021						16

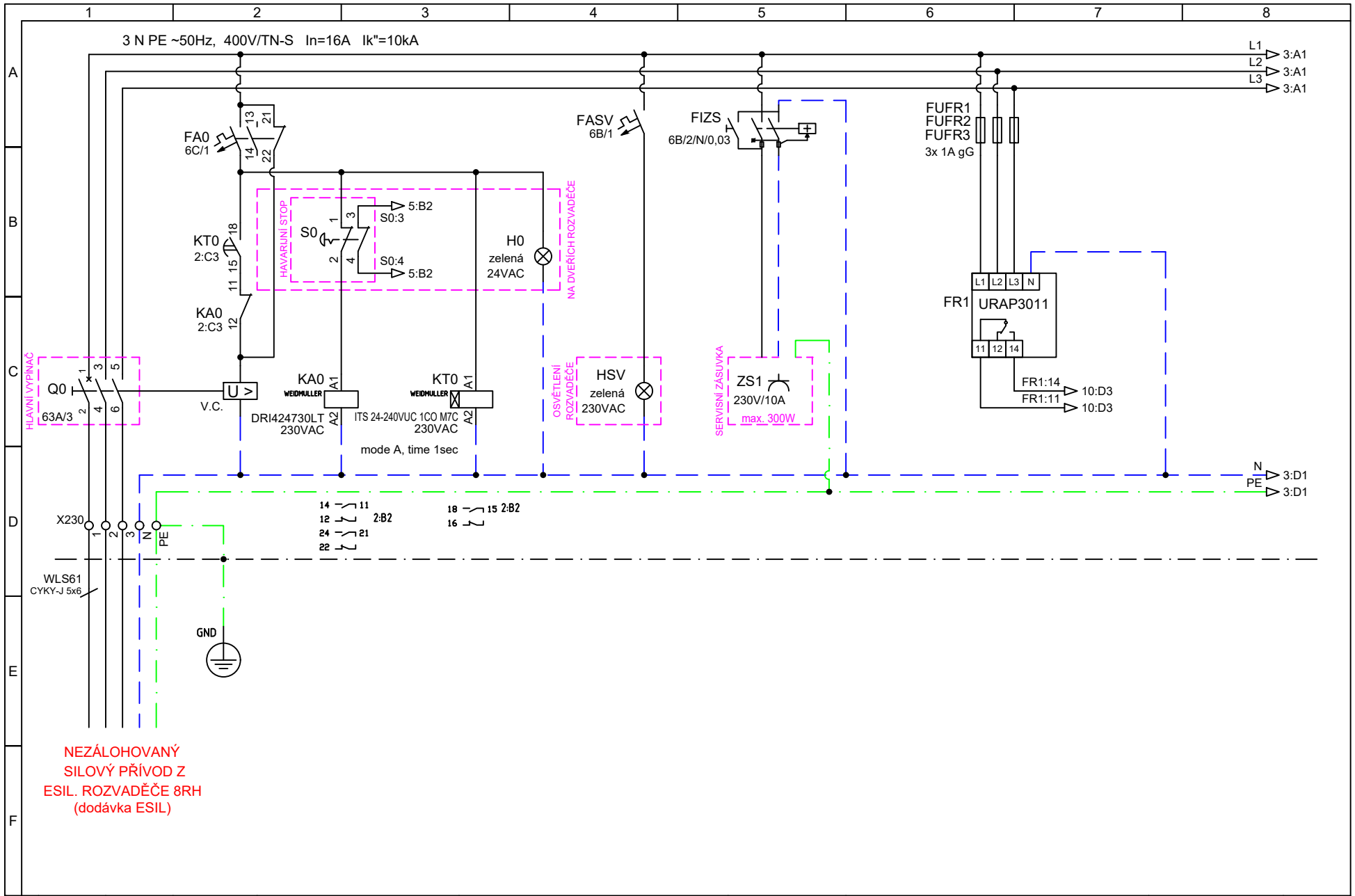

Revize:	Datum:	Jméno:	Vypracoval:	Rozvaděč:		Zak.číslo:	Zakázka:	Výkres číslo:	List:
01			DOHNAL R.	08DC1S13	Synett, s.r.o. Tuřanka 1222/115 627 00 Brno	50201008	UKB–Výměna zdrojů vytápění a chlazení, A8	UKB–1–DSP–D –304–13–005.33	2
02			Datum:			Popis: Napájecí přívod			Listů:
03			16.09.2021						16

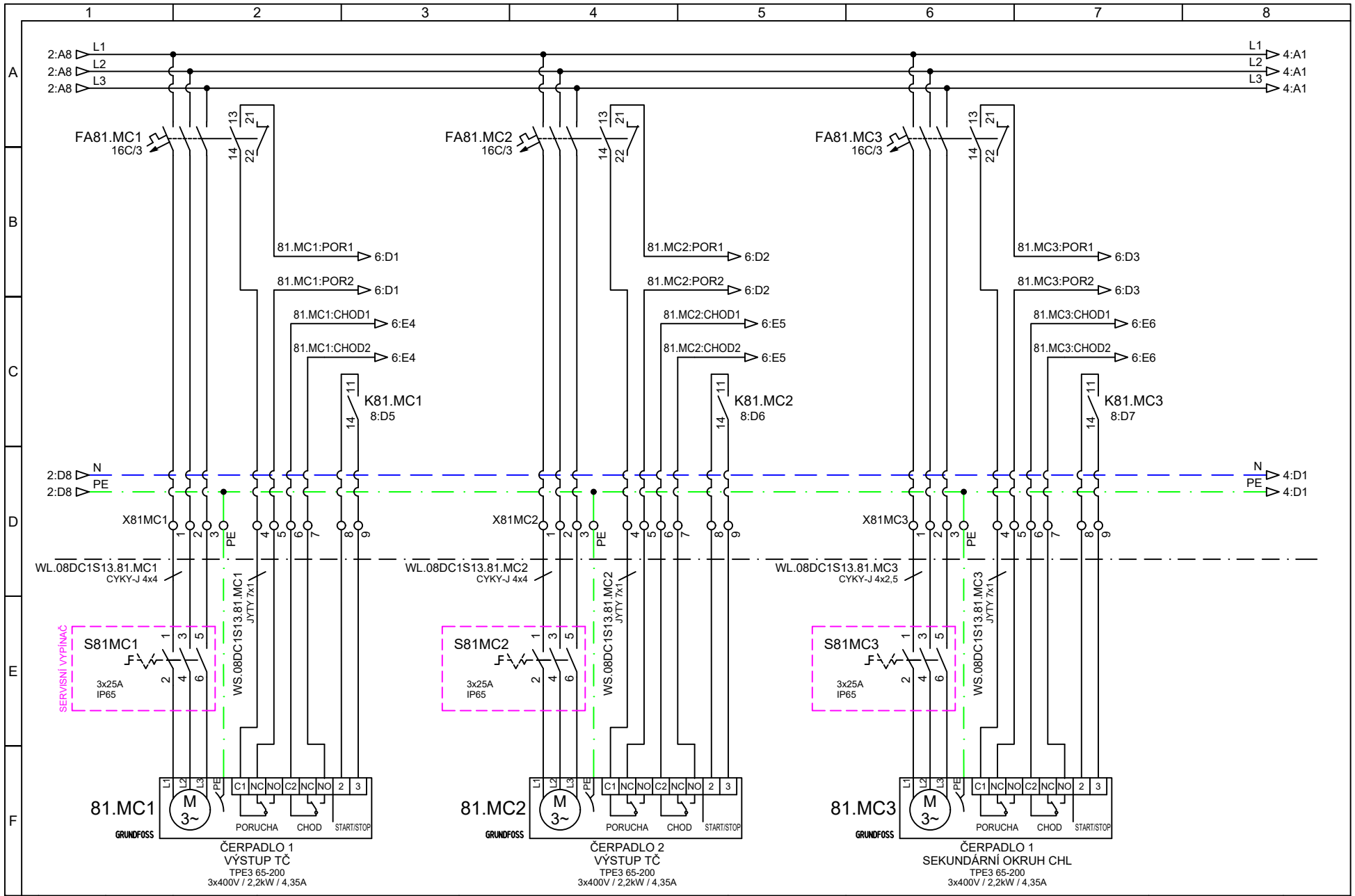

Revize:	Datum:	Jméno:	Vypracoval:	Rozvaděč:		Zak.číslo:	Zakázka:	Výkres číslo:	List:
01			DOHNAL R.	08DC1S13	Synett, s.r.o. Tuřanka 1222/115 627 00 Brno	50201008	UKB–Výměna zdrojů vytápění a chlazení, A8	UKB–1–DSP–D –304–13–005.33	3
02			Datum:			Popis: Napájení čerpadla			Listů:
03			16.09.2021						16

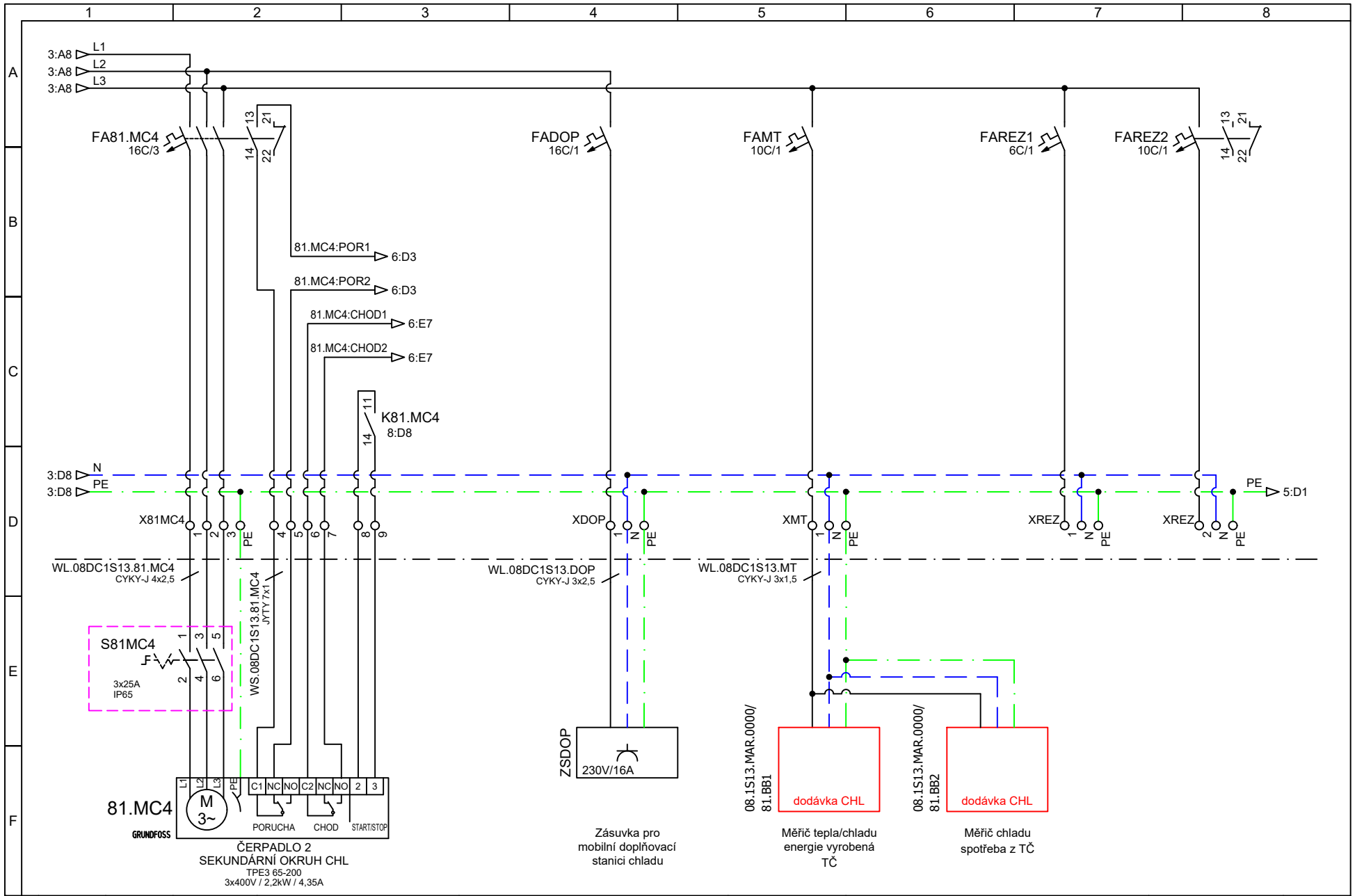

Revize:	Datum:	Jméno:	Vypracoval:	Rozvaděč:		Zak.číslo:	Zakázka:	Výkres číslo:	List:
01			DOHNAL R.	08DC1S13	Synett, s.r.o. Tuřanka 1222/115 627 00 Brno	50201008	UKB–Výměna zdrojů vytápění a chlazení, A8	UKB–1–DSP–D –304–13–005.33	4
02			Datum:			Popis: Napájení čerpadla			Listů:
03			16.09.2021						16

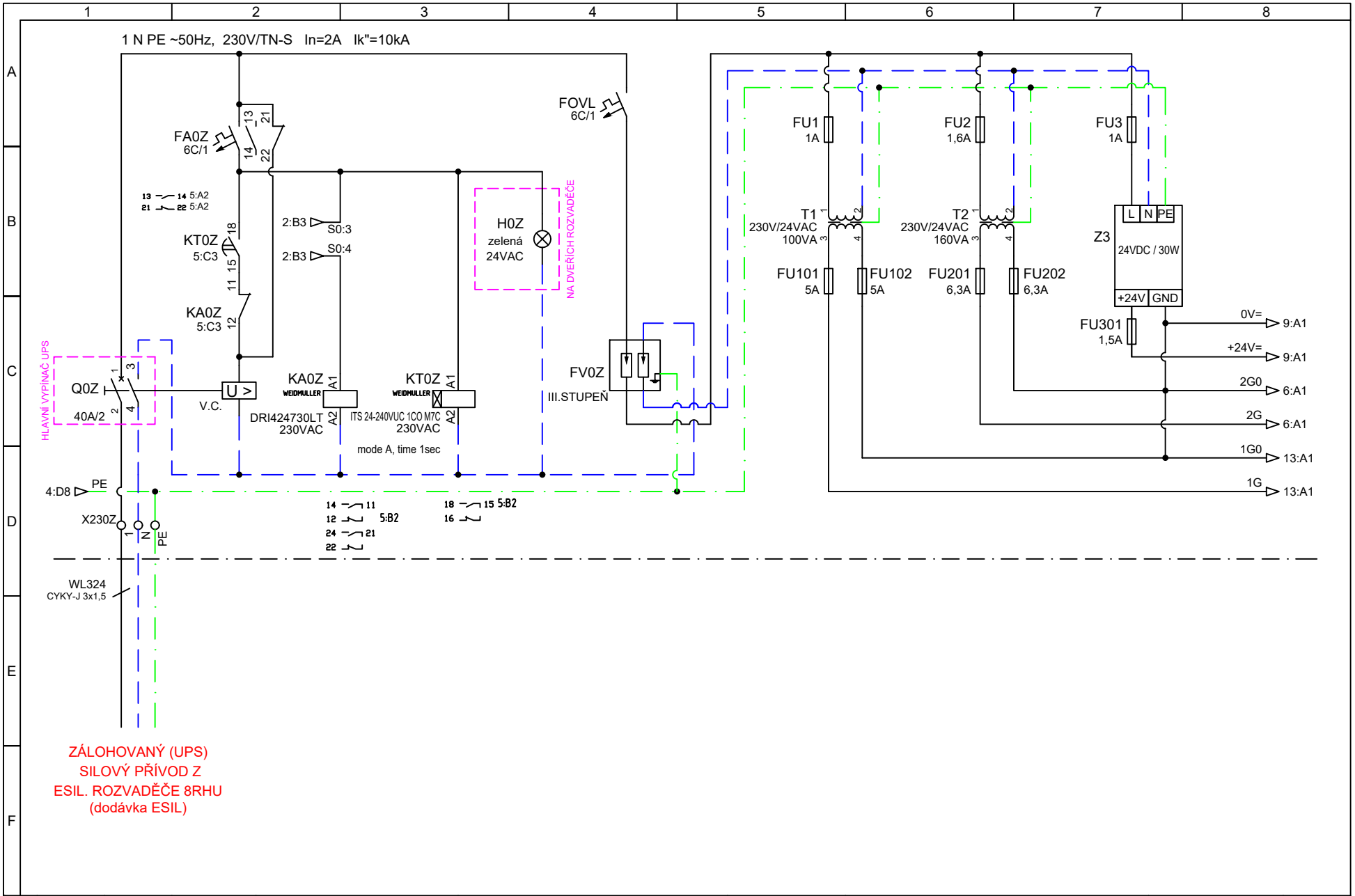

Revize:	Datum:	Jméno:	Vypracoval:	Rozvaděč:		Zak.číslo:	Zakázka:	Výkres číslo:	List:
01			DOHNAL R.	08DC1S13	Synett, s.r.o. Tuřanka 1222/115 627 00 Brno	50201008	UKB–Výměna zdrojů vytápění a chlazení, A8	UKB–1–DSP–D –304–13–005.33	5
02			Datum:			Popis: Napájení MaR			Listů:
03			16.09.2021						16

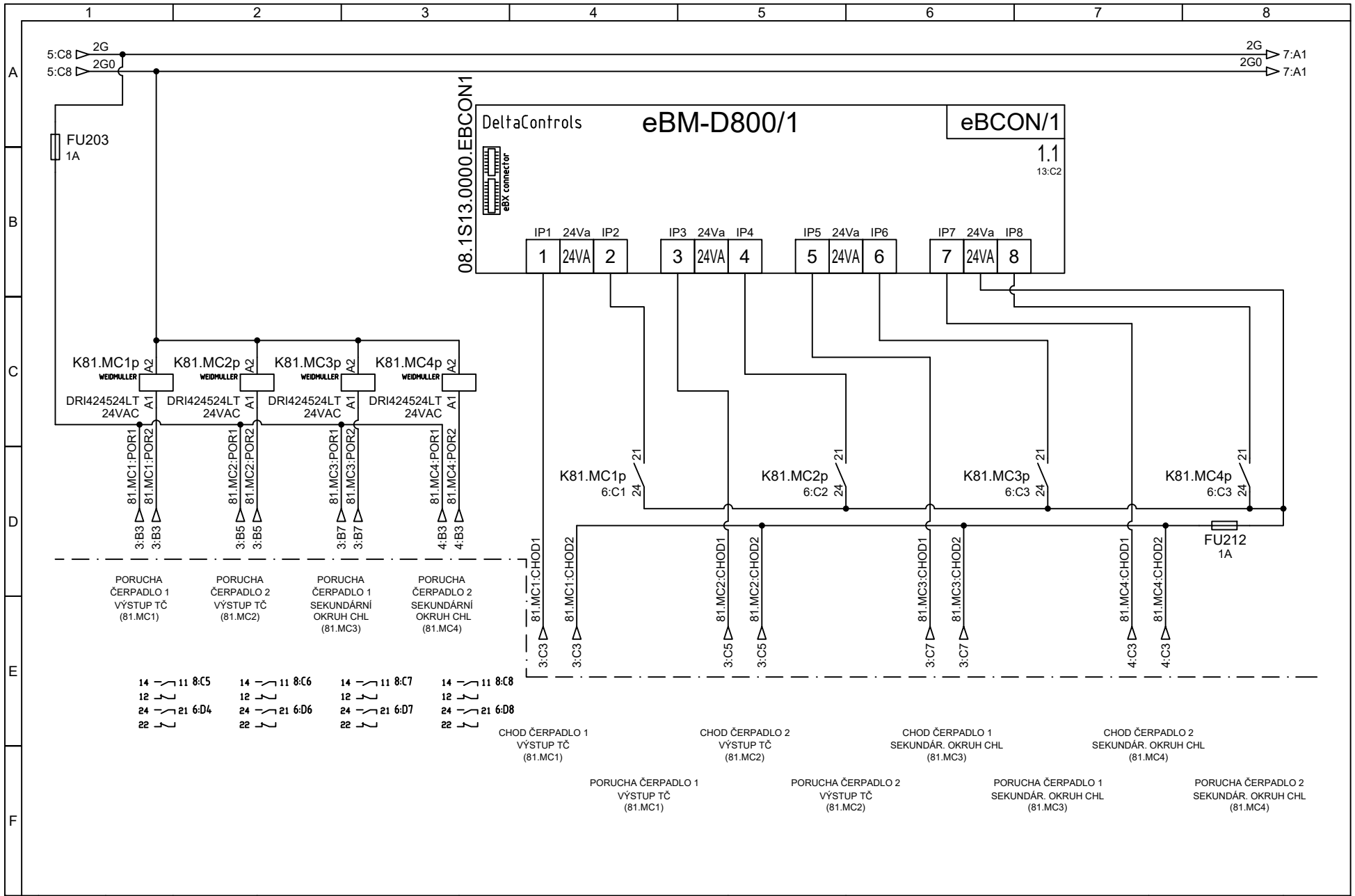

Revize:	Datum:	Jméno:	Vypracoval:	Rozvaděč:		Zak.číslo:	Zakázka:	Výkres číslo:	List:
01			DOHNAL R.	08DC1S13	Synett, s.r.o. Tuřanka 1222/115 627 00 Brno	50201008	UKB–Výměna zdrojů vytápění a chlazení, A8	UKB–1–DSP–D –304–13–005.33	6
02			Datum:			Popis: eBCON1 – eBM–D800/1 1.1			Listů:
03			16.09.2021						16

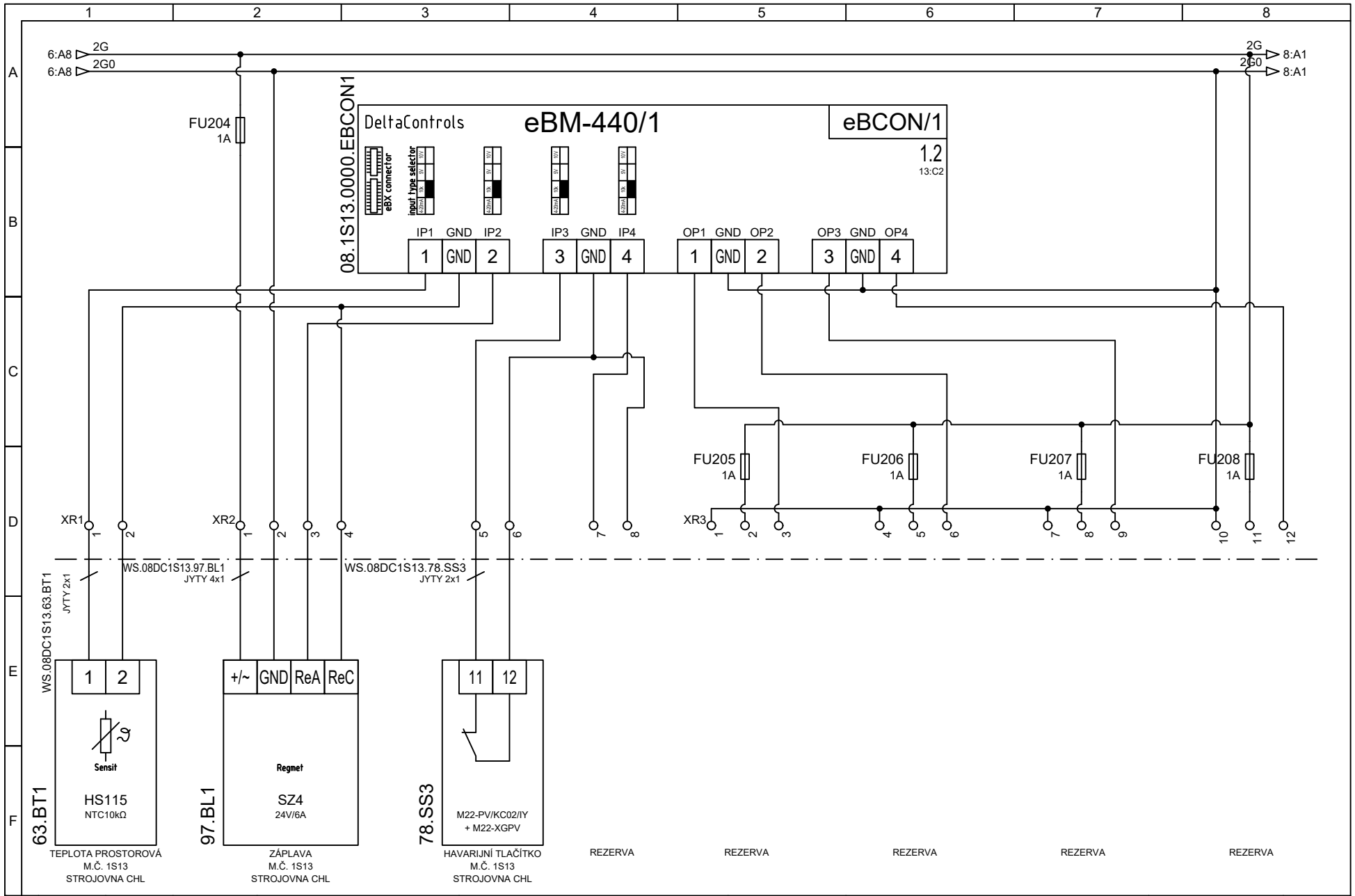

Revize:	Datum:	Jméno:	Vypracoval:	Rozvaděč:		Zak.číslo:	Zakázka:	Výkres číslo:	List:
01			DOHNAL R.	08DC1S13	Synett, s.r.o. Tuřanka 1222/115 627 00 Brno	50201008	UKB–Výměna zdrojů vytápění a chlazení, A8	UKB–1–DSP–D –304–13–005.33	7
02			Datum:			Popis: eBCON1 – eBM–440/1 1.2			Listů:
03			16.09.2021						16

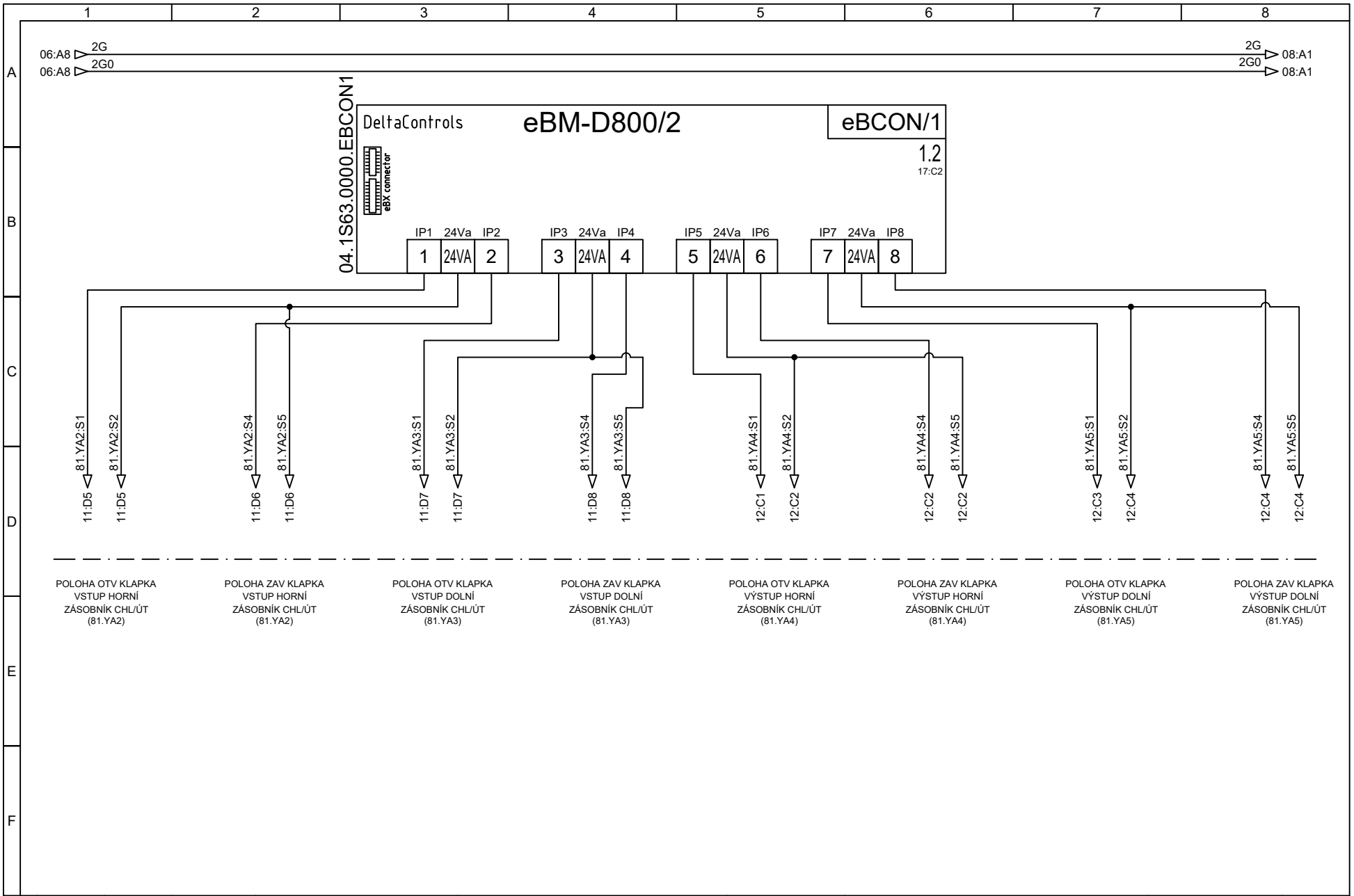

Revize:	Datum:	Jméno:	Vypracoval:	Rozvaděč:		Zak.číslo:	Zakázka:	Výkres číslo:	List:
01			DOHNAL R.	4DC1S63	Synett, s.r.o. Tuřanka 1222/115 627 00 Brno	50201008	UKB–Výměna zdrojů vytápění a chlazení, A4	UKB–0–VD–D –302.3–13–014	07
02			Datum:			Popis: eBCON1 – eBM–D800/2 1.2			Listů:
03			21.04.2020						18

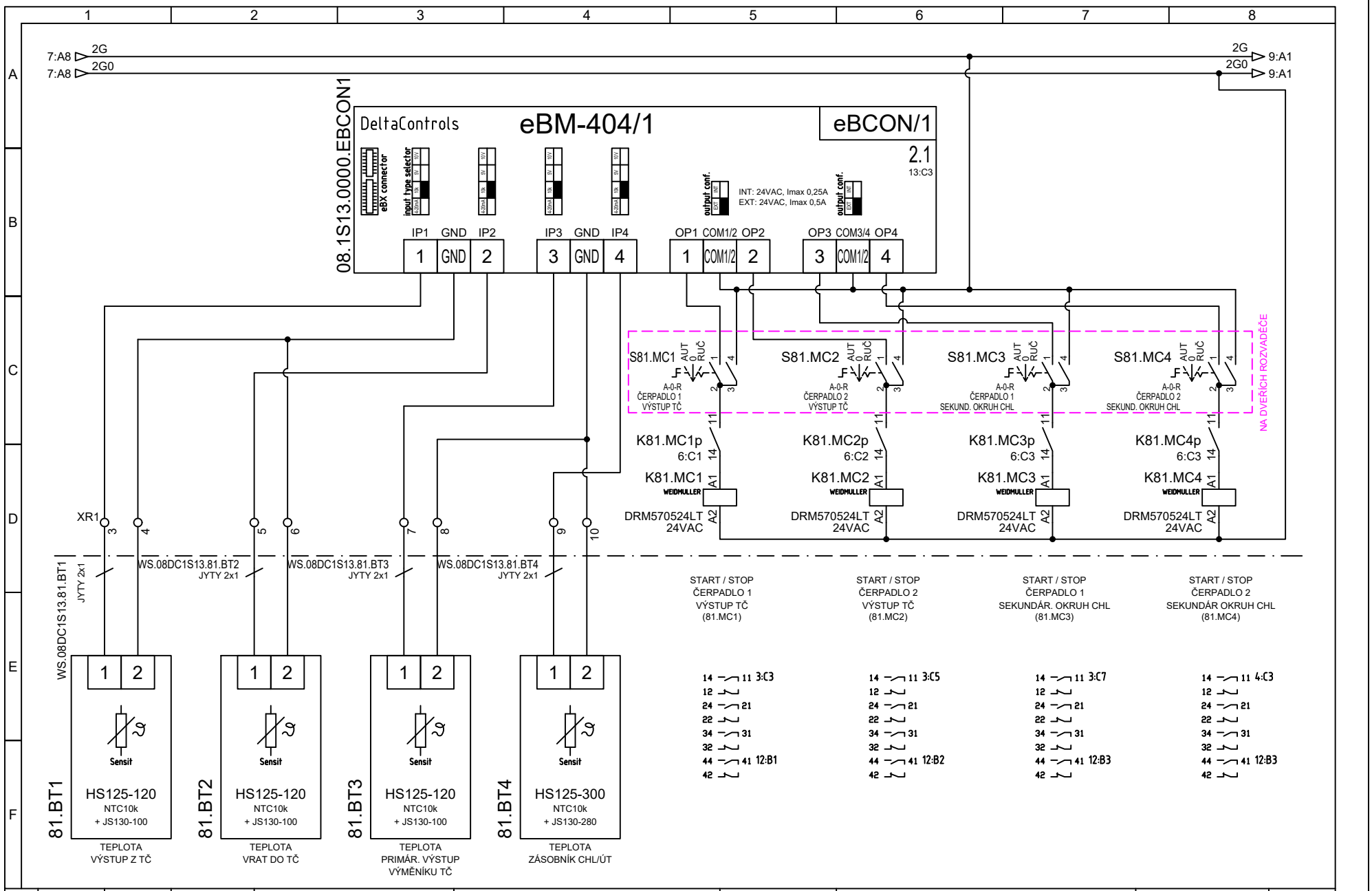

Revize:	Datum:	Jméno:	Vypracoval:	Rozvaděč:		Zak.číslo:	Zakázka:	Výkres číslo:	List:
01			DOHNAL R.	08DC1S13	Synett, s.r.o. Tuřanka 1222/115 627 00 Brno	50201008	UKB–Výměna zdrojů vytápění a chlazení, A8	UKB–1–DSP–D –304–13–005.33	8
02			Datum:			Popis: eBCON1 – eBM–404/1 2.1			Listů:
03			16.09.2021						16

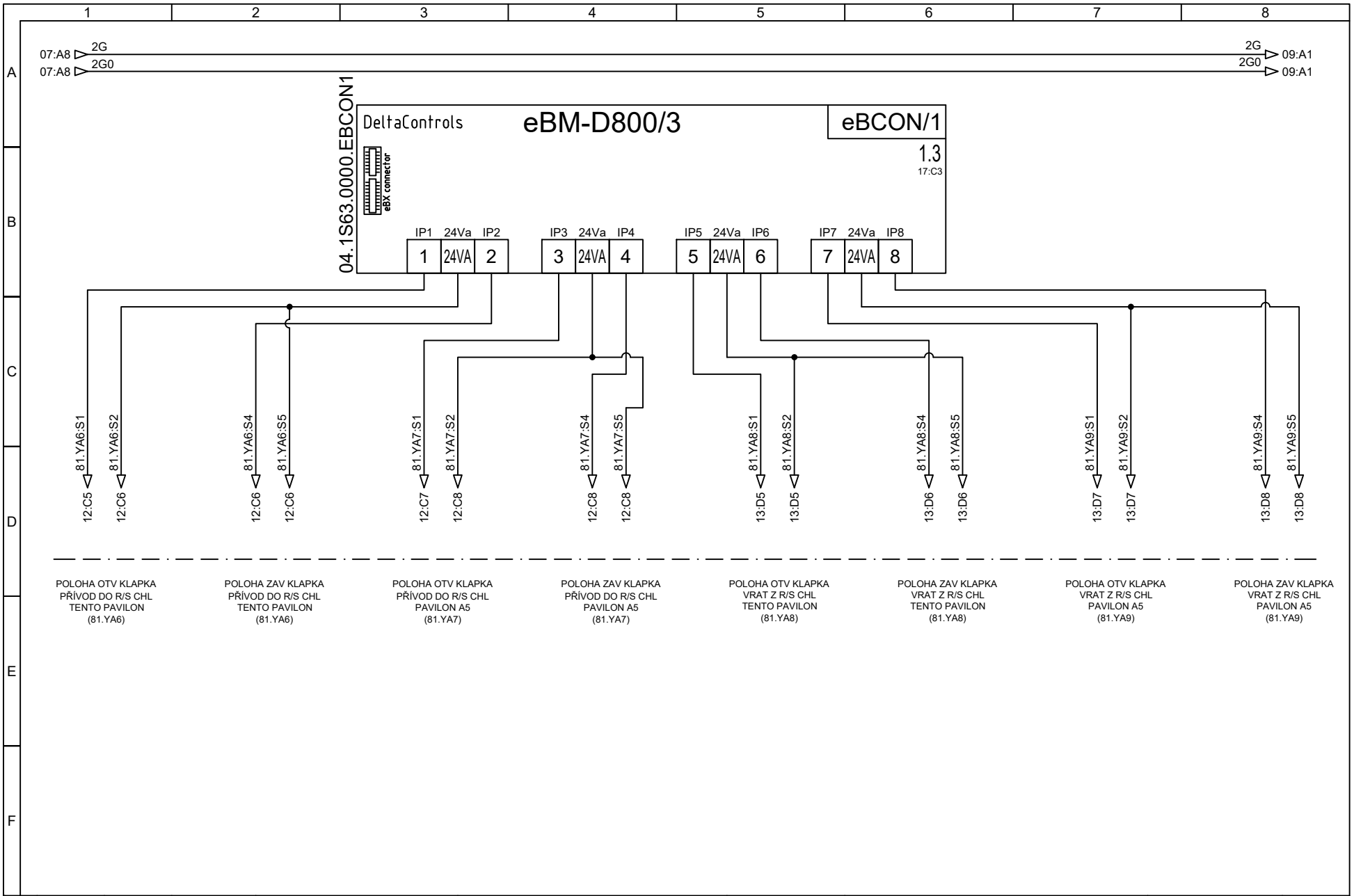

Revize:	Datum:	Jméno:	Vypracoval:	Rozvaděč:		Zak.číslo:	Zakázka:	Výkres číslo:	List:
01			DOHNAL R.	4DC1S63	Synett, s.r.o. Tuřanka 1222/115 627 00 Brno	50201008	UKB–Výměna zdrojů vytápění a chlazení, A4	UKB–0–VD–D –302.3–13–014	08
02			Datum:			Popis: eBCON1 – eBM–D800/3 1.3			Listů:
03			21.04.2020						18

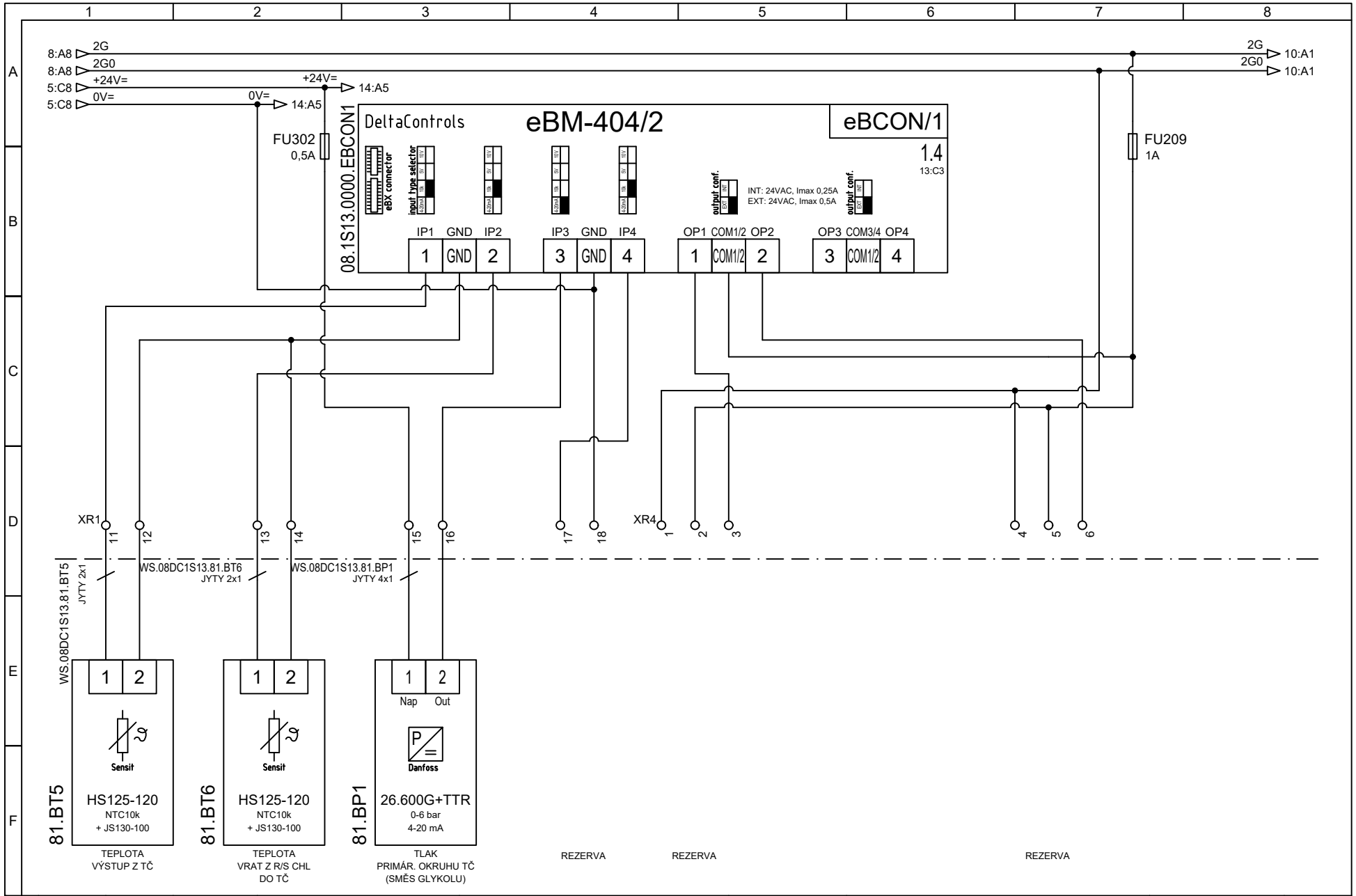

Revize:	Datum:	Jméno:	Vypracoval:	Rozvaděč:		Zak.číslo:	Zakázka:	Výkres číslo:	List:
01			DOHNAL R.	08DC1S13	Synett, s.r.o. Tuřanka 1222/115 627 00 Brno	50201008	UKB–Výměna zdrojů vytápění a chlazení, A8	UKB–1–DSP–D –304–13–005.33	9
02			Datum:			Popis: eBCON1 – eBM–404/2 1.4			Listů:
03			16.09.2021						16

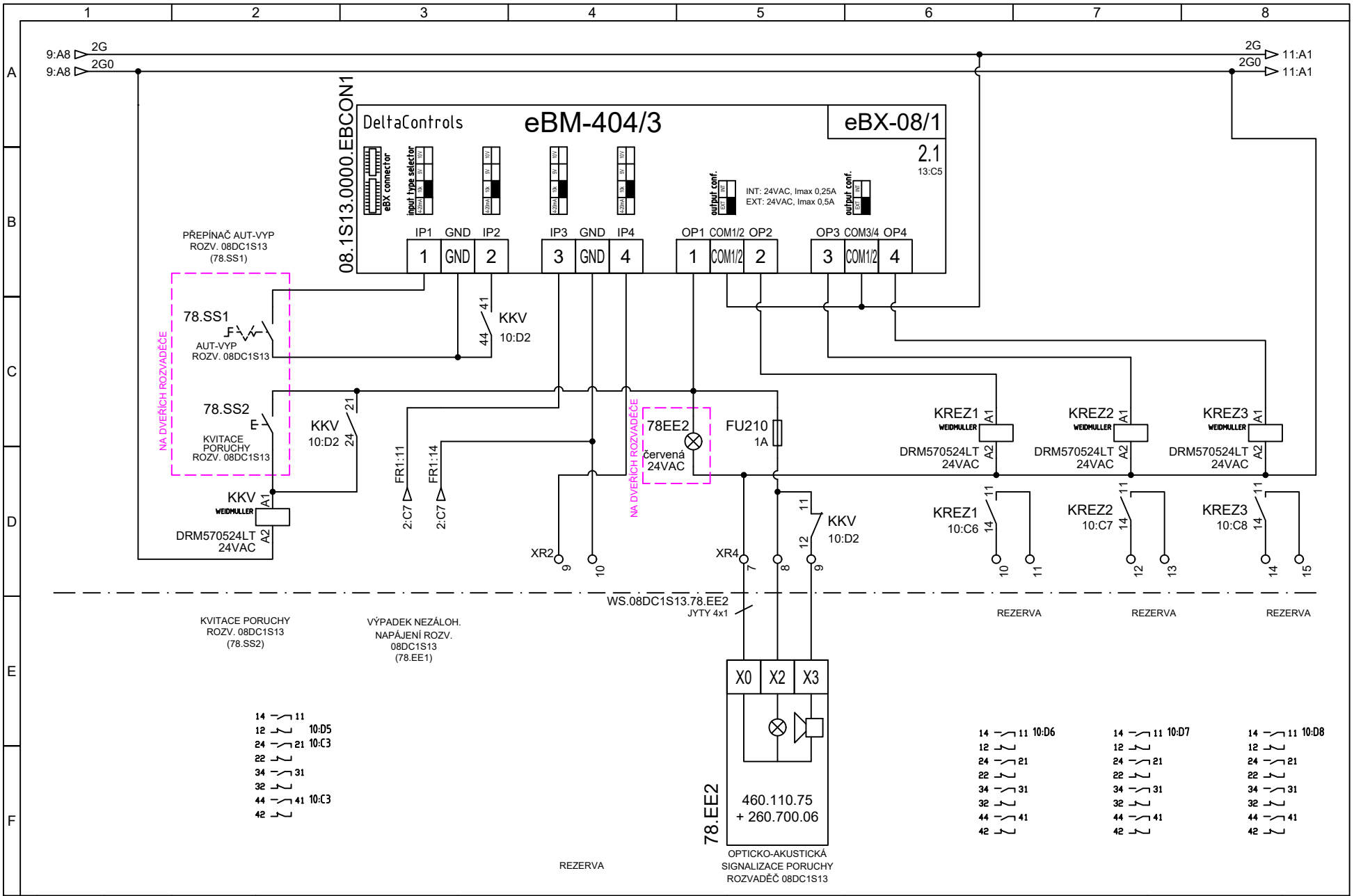

Revize:	Datum:	Jméno:	Vypracoval:	Rozvaděč:		Zak.číslo:	Zakázka:	Výkres číslo:	List:
01			DOHNAL R.	08DC1S13	Synett, s.r.o. Tuřanka 1222/115 627 00 Brno	50201008	UKB–Výměna zdrojů vytápění a chlazení, A8	UKB–1–DSP–D –304–13–005.33	10
02			Datum:			Popis: eBCON1 – eBM–404/3 2.1			Listů:
03			16.09.2021						16

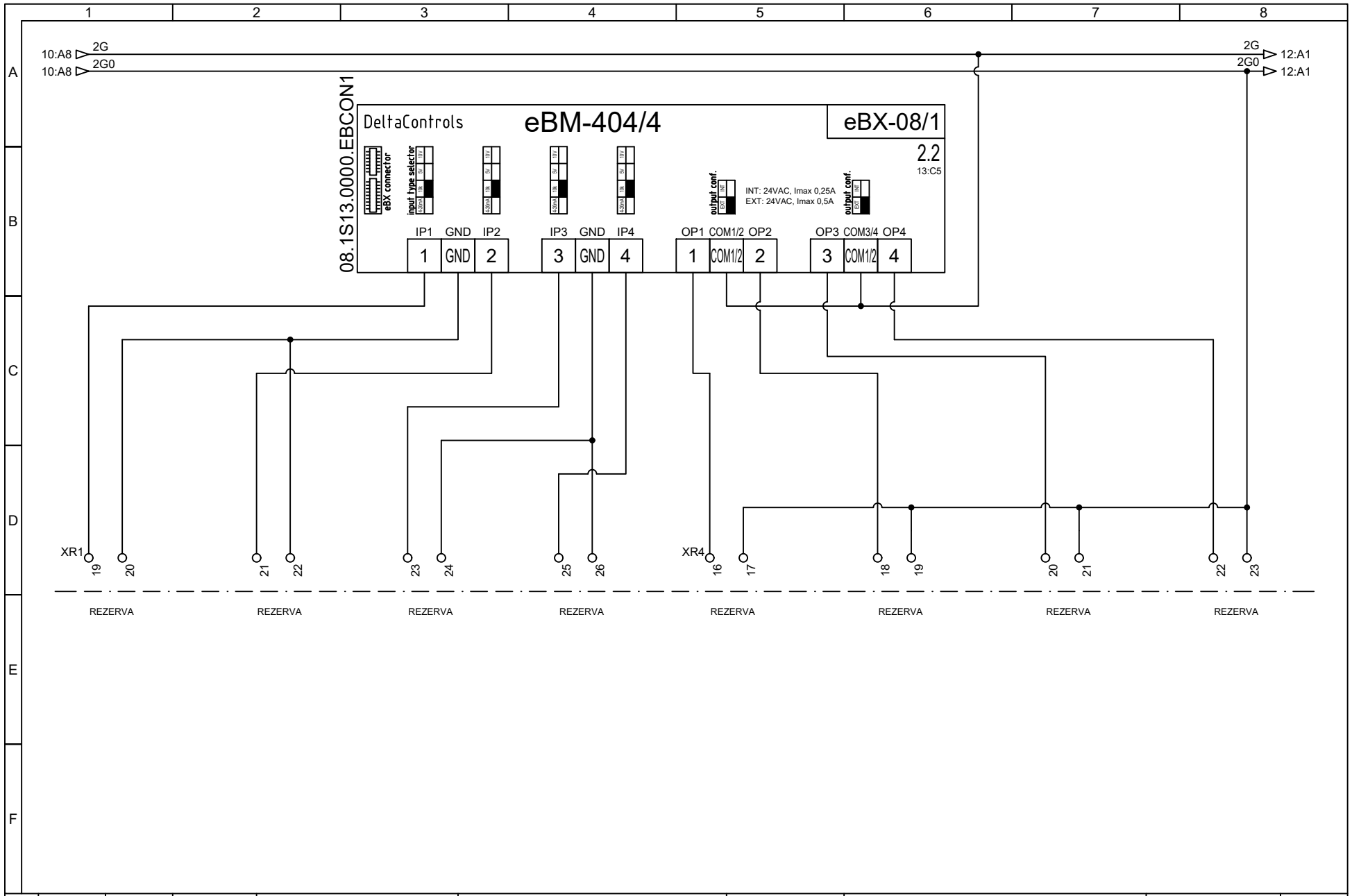

Revize:	Datum:	Jméno:	Vypracoval:	Rozvaděč:		Zak.číslo:	Zakázka:	Výkres číslo:	List:
01			DOHNAL R.	08DC1S13	Synett, s.r.o. Tuřanka 1222/115 627 00 Brno	50201008	UKB–Výměna zdrojů vytápění a chlazení, A8	UKB–1–DSP–D –304–13–005.33	11
02			Datum:			Popis: eBCON1 – eBM–404/4 2.2			Listů:
03			16.09.2021						16

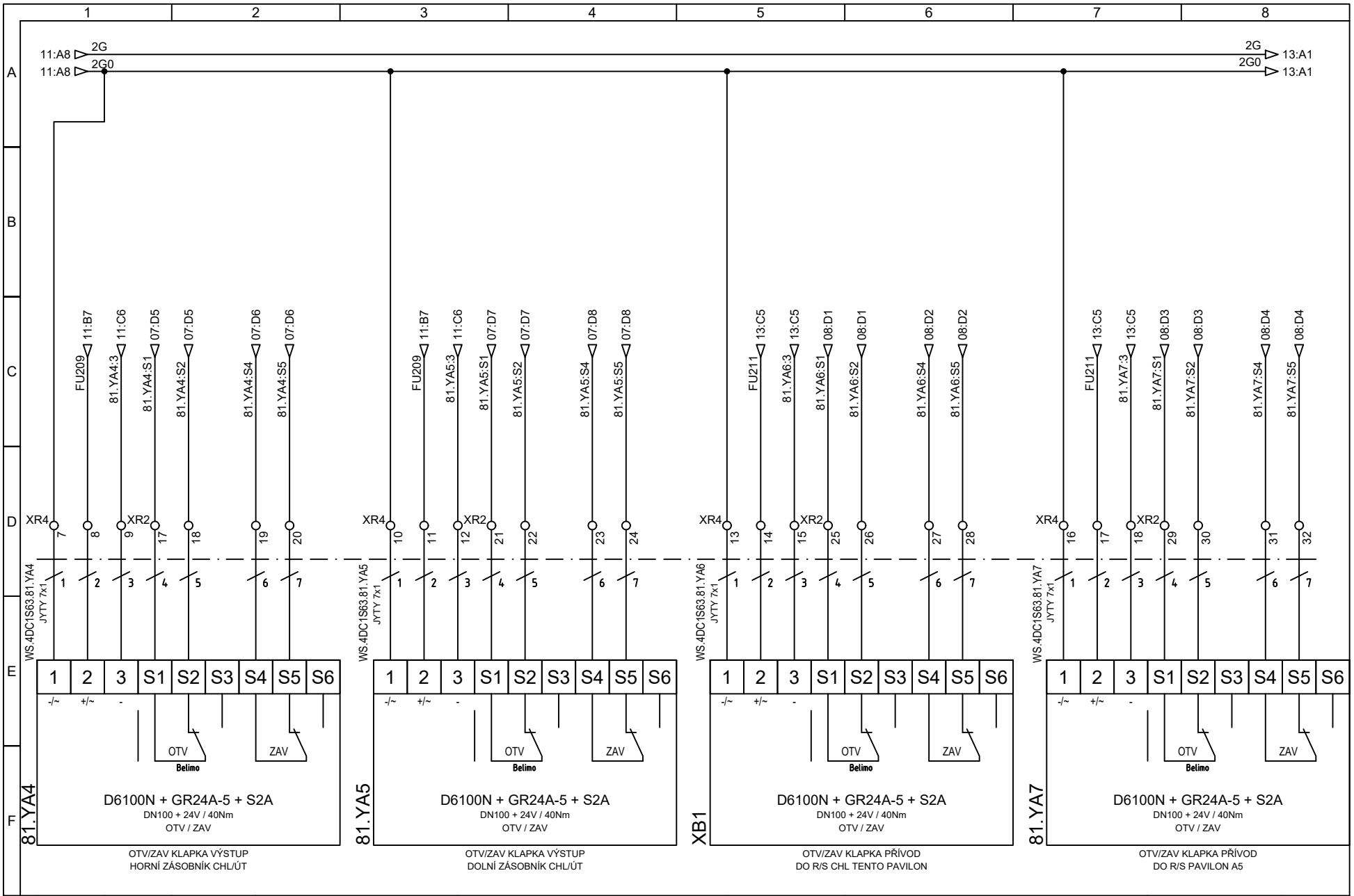

Revize:	Datum:	Jméno:	Vypracoval:	Rozvaděč:		Zak.číslo:	Zakázka:	Výkres číslo:	List:
01			DOHNAL R.	4DC1S63	Synett, s.r.o. Tuřanka 1222/115 627 00 Brno	50201008	UKB–Výměna zdrojů vytápění a chlazení, A4	UKB–0–VD–D –302.3–13–014	12
02			Datum:			Popis: Klapky			Listů:
03			21.04.2020						18

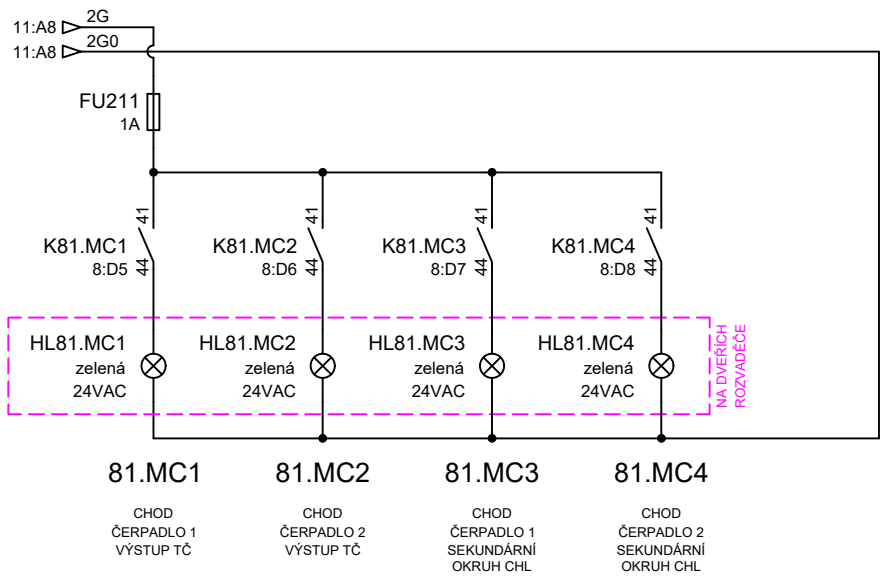

Revize:	Datum:	Jméno:	Vypracoval:	Rozvaděč:		Zak.číslo:	Zakázka:	Výkres číslo:	List:
01			DOHNAL R.	08DC1S13	Synett, s.r.o. Tuřanka 1222/115 627 00 Brno	50201008	UKB–Výměna zdrojů vytápění a chlazení, A8	UKB–1–DSP–D –304–13–005.33	12
02			Datum:			Popis: Signalizace			Listů:
03			16.09.2021						16

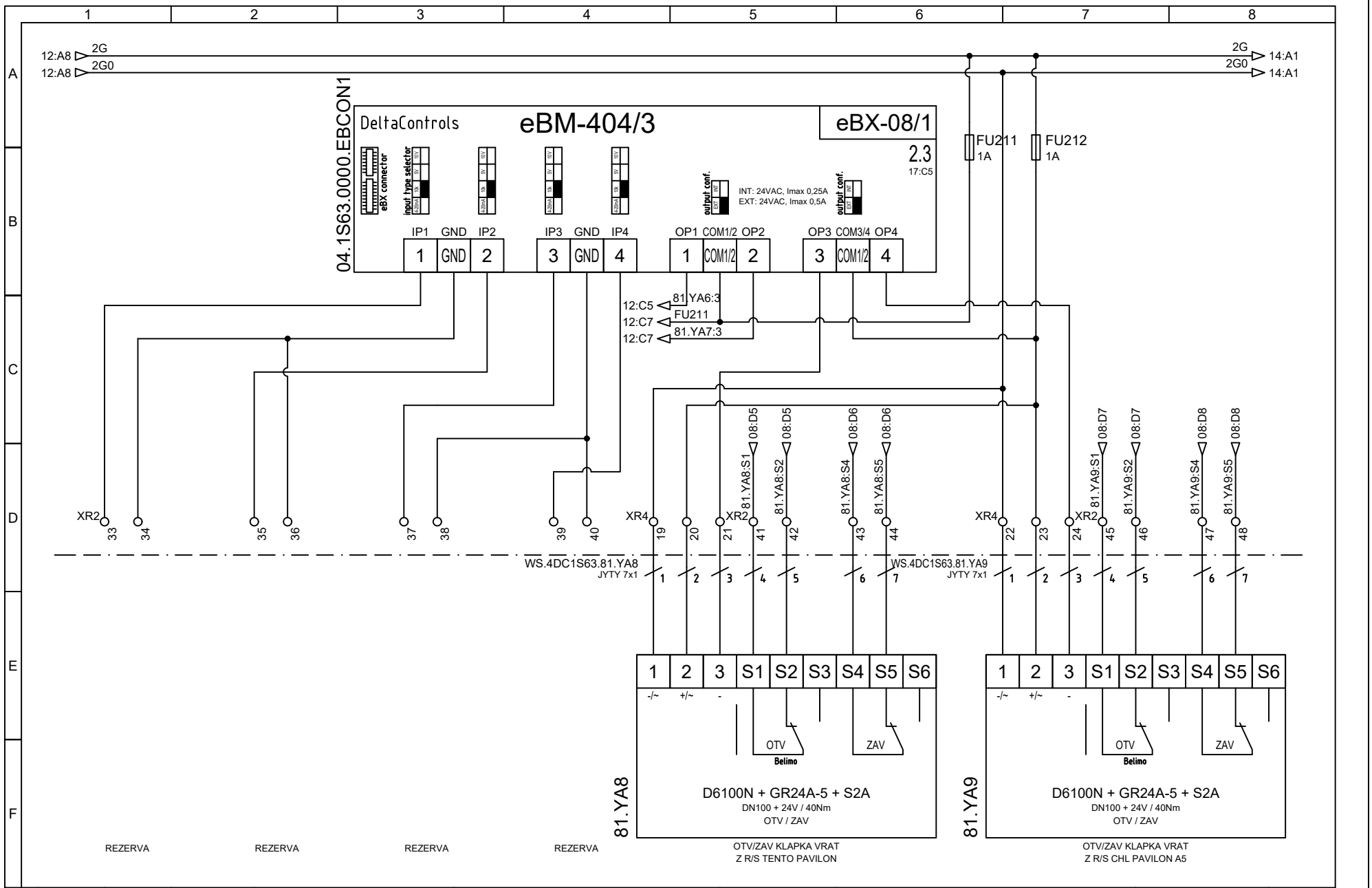

Revize:	Datum:	Jméno:	Vypracoval:	Rozvaděč:		Zak.číslo:	Zakázka:	Výkres číslo:	List:
01			DOHNAL R.	4DC1S63	Synett, s.r.o. Tuřanka 1222/115 627 00 Brno	50201008	UKB–Výměna zdrojů vytápění a chlazení, A4	UKB–0–VD–D –302.3–13–014	13
02			Datum:			Popis: eBCON1 – eBM–404/3 2.3			Listů:
03			21.04.2020						18

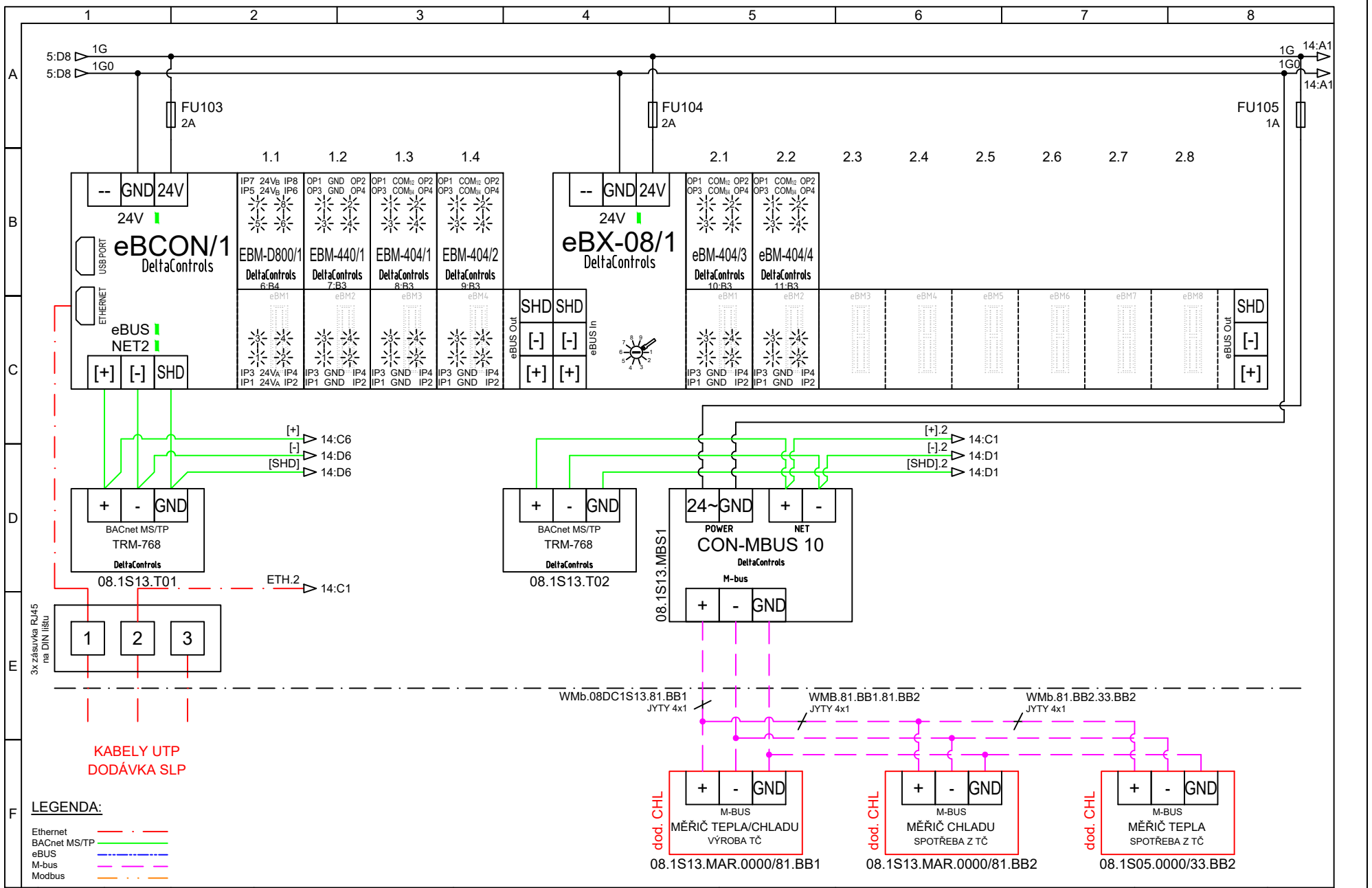

Revize:	Datum:	Jméno:	Vypracoval:	Rozvaděč:		Zak.číslo:	Zakázka:	Výkres číslo:	List:
01			DOHNAL R.	08DC1S13	Synett, s.r.o. Tuřanka 1222/115 627 00 Brno	50201008	UKB–Výměna zdrojů vytápění a chlazení, A8	UKB–1–DSP–D –304–13–005.33	13
02			Datum:			Popis: Topologie			Listů:
03			16.09.2021						16

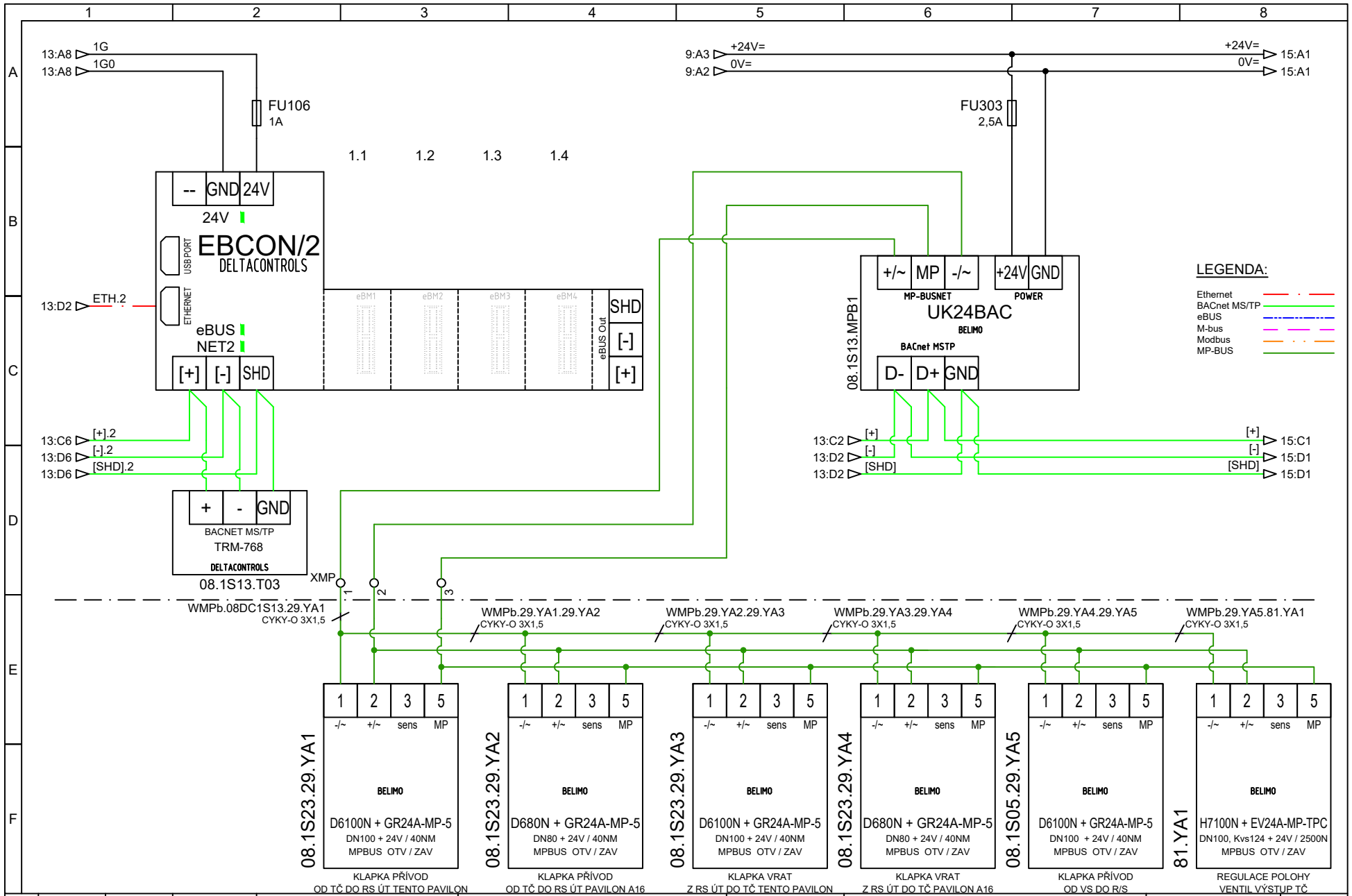

Revize:	Datum:	Jméno:	Vypracoval:	Rozvaděč:		Zak.číslo:	Zakázka:	Výkres číslo:	List:
01			DOHNAL R.	08DC1S13	Synett, s.r.o. Tuřanka 1222/115 627 00 Brno	50201008	UKB–Výměna zdrojů vytápění a chlazení, A8	UKB–1–DSP–D –304–13–005.33	14
02			Datum:			Popis: Topologie			Listů:
03			16.09.2021						16

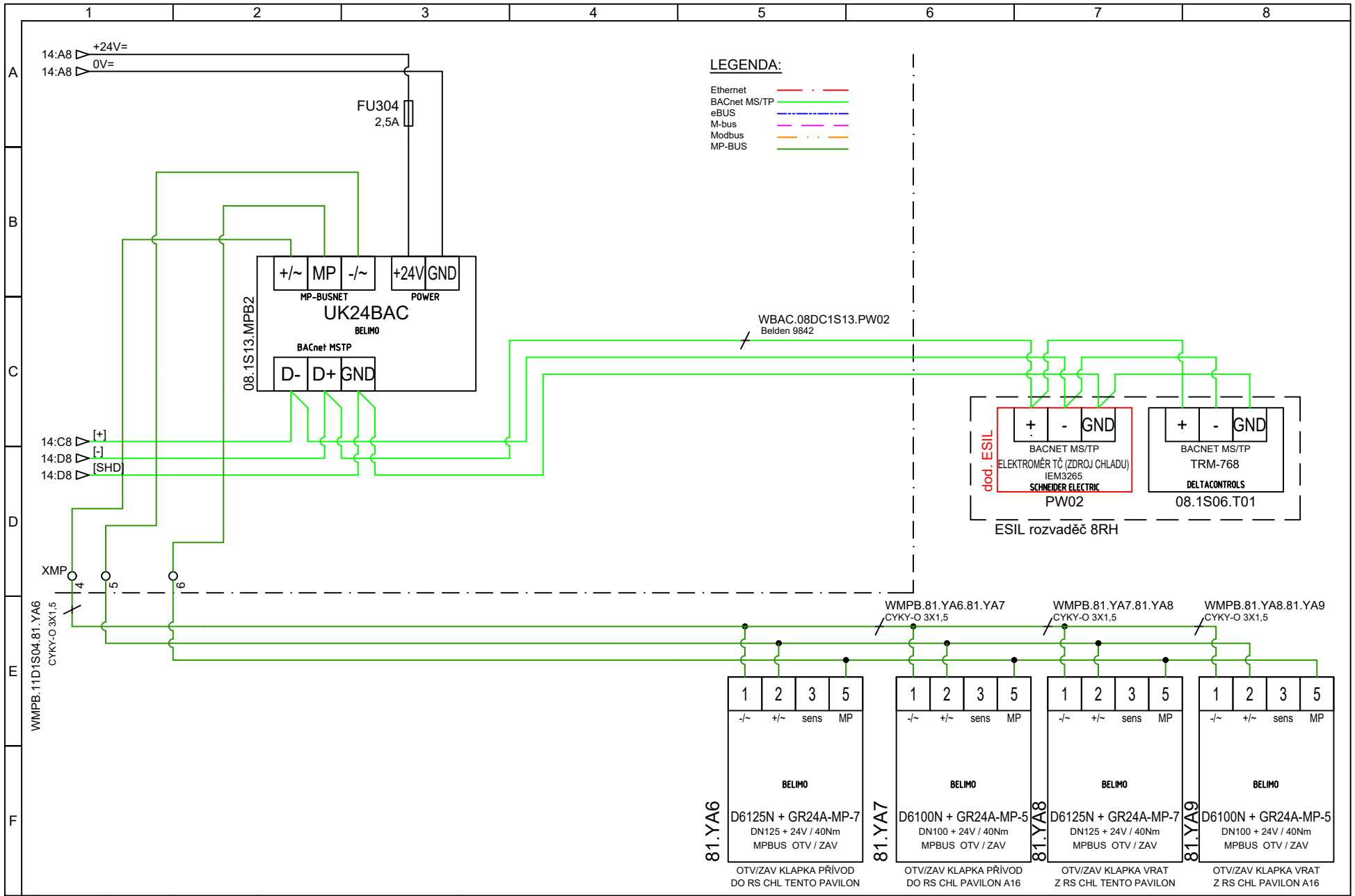

Revize:	Datum:	Jméno:	Vypracoval:	Rozvaděč:		Zak.číslo:	Zakázka:	Výkres číslo:	List:
01			DOHNAL R.	08DC1S13	Synett, s.r.o. Tuřanka 1222/115 627 00 Brno	50201008	UKB–Výměna zdrojů vytápění a chlazení, A8	UKB–1–DSP–D –304–13–005.33	15
02			Datum:			Popis: Topologie			Listů:
03			16.09.2021						16

ROZVADĚČ SKŘÍŇOVÝ OCELOPLECHOVÝ

ROZMĚRY Š*V*H :	800 x 1800 x 300 mm
PODSTAVEC :	100 mm
POČET POLÍ :	1
DVEŘE :	LEVÉ
KRYTÍ :	43 / 20 (zavřený / otevřený)
PŘÍVODY :	VRCHEM
VÝVODY :	VRCHEM
NAPĚŤOVÁ SOUSTAVA :	3+N+PE, 230/400V, 50Hz / TN-S 24C AV, FELV

OCHRANA PŘI PORUŠE DLE ČSN 33 2000-4-41 ed.3:
- SAMOČINNÉ ODPOJENÍ VADNÉ ČÁSTI NADPROUDOVÝM PRVKEM OD ZDROJE V SOUSTAVĚ TN
- DOPLŇKOVÁ OCHRANA PROUDOVÝM CHRÁNIČEM

OCHRANA ZÁKLADNÍ:
- IZOLACÍ A KRYTÍM

VÝSTRAŽNÉ TABULKY:
- "POZOR NAPĚTÍ ŽIVOTU NEBEZPEČNÉ"
- "NEHAS VODOU ANI PĚNOVÝMI PŘÍSTROJI"

POZN:
- ČÁST SILNOPROUD A MaR PROSTOROVĚ ODDĚLIT
- POVRCHOVÁ ÚPRAVA PRÁŠKOVOU TECHNOLOGIÍ, RAL9010
- OVLADAČE UVNITŘ ROZVADĚČE
- GRAVÍROVANÉ ŠTÍTKY
- VNITŘNÍ KAPSA NA DOKUMENTY
- UZAMYKATELNÁ SKŘÍŇ SE ZÁMKEM

VÝKONOVÁ BILANCE NEZÁLOHOVANÉHO NAPÁJENÍ (síť):
- ZKRATOVÁ ODOLNOST : 10 kA
- INSTALOVANÝ PŘÍKON (Pi) : 10,0 kW
- SOUČINITEL ZATÍŽENÍ (B) : 0,54
- SOUDOBÝ PŘÍKON (Pp) : 5,4 kW

VÝKONOVÁ BILANCE ZÁLOHOVANÉHO NAPÁJENÍ (UPS):
- ZKRATOVÁ ODOLNOST : 10 kA
- INSTALOVANÝ PŘÍKON (Pi) : 0,3 kW
- SOUČINITEL ZATÍŽENÍ (B) : 1,0
- SOUDOBÝ PŘÍKON (Pp) : 0,3 kW

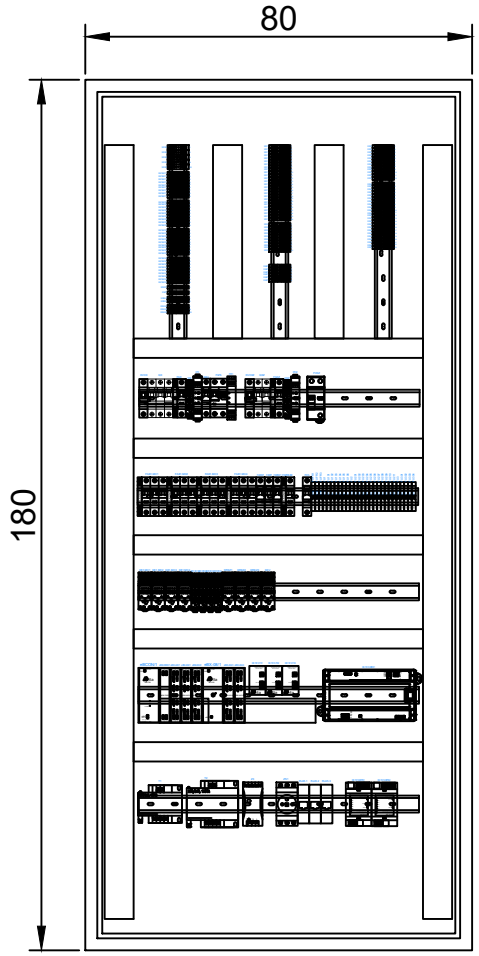

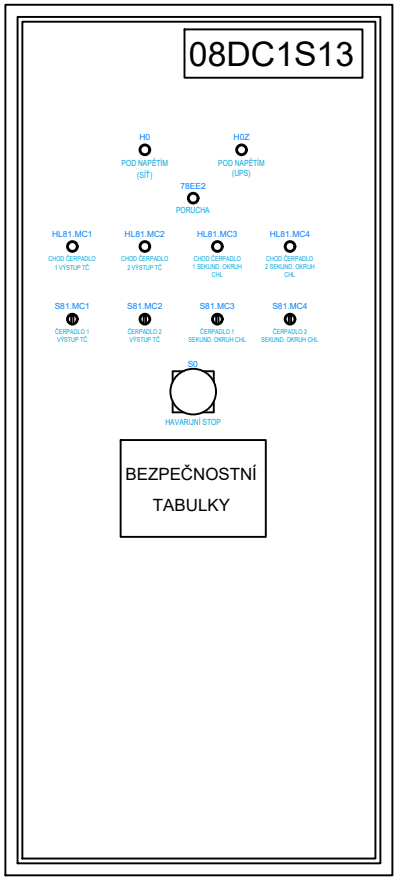

Revize:	Datum:	Jméno:	Vypracoval:	Rozvaděč:		Zak.číslo:	Zakázka:	Výkres číslo:	List:
01			DOHNAL R.	08DC1S13	Synett, s.r.o. Tuřanka 1222/115 627 00 Brno	50201008	UKB–Výměna zdrojů vytápění a chlazení, A8	UKB–1–DSP–D –304–13–005.33	16
02			Datum:			Popis: Provedení rozvaděče			Listů:
03			16.09.2021						16